Dane aktualne na dzień: 23-11-2026 21:58

Link do produktu: https://itwgastro.pl/lada-chlodnicza-ofelia-wch-7-1570-p-136.html



Lada chłodnicza OFELIA WCh-7 1570

Cena brutto	**11 291,40 zł**
Cena netto	**9 180,00 zł**
Dostępność	**Na zamówienie**
Czas wysyłki	**od 14 do 28 dni**
Numer katalogowy	**WCh-7 Ofelia 1570**
Kod producenta	**1570x1150x1230(h) mm**

Opis produktu

SPECYFIKACJA PRODUKTU

Lada chłodnicza OFELIA WCh-7 1570

Lada chłodnicza z własnym agregatem chłodniczym, przeznaczona do ekspozycji i sprzedaży nabiału, mięsa, wędlin oraz innych produktów spożywczych.

Wymiary

Szerokość 1570 x głębokość 1150 x wysokość 1230 do 1250 mm

Agregat chłodniczy

Wewnętrzny z ekologicznym czynnikiem **R290**

Chłodzenie

Grawitacyjne z automatycznym odszranianiem

Szyba frontowa

Gięta i uchylna	
Zabudowa	Produkt posiada własną zabudowę z izolowanymi bokami ABS oraz frontem z blachy malowanej proszkowo
Blat roboczy	250 mm, wykonany z blachy nierdzewnej
Oświetlenie ekspozycyjne	Świetlówka LED w wyposażeniu standardowym. Oświetlenie LED mięsne dostępne jest jako wyposażenie dodatkowe
Czynnik chłodniczy	**R290**
Zużycie energii	6,5 kWh / 24 h
Klasa energetyczna	D
Zastosowanie	Sklepy spożywcze, delikatesy, markety, lokale gastronomiczne oraz punkty usług cateringowych

Wyposażenie standardowe

- agregat chłodniczy wewnętrzny z ekologicznym czynnikiem R290
- chłodzenie grawitacyjne z automatycznym odszranianiem
- szyba frontowa uchylna
- profile aluminiowe srebrne

- bok ABS izolowany ekologiczną pianką poliuretanową
- front z blachy malowanej proszkowo
- ekspozycja z blachy nierdzewnej H17
- blat roboczy (250mm) z blachy nierdzewnej
- komora przechowalnicza z blachy nierdzewnej (światło drzwi 515x230)
- termostat z automatycznym odszranianiem i cyfrowym wyświetlaczem
- oświetlenie ekspozycyjne świetlówka LED
- przesłony nocne - plexi

Parametry produktu

	1570
	1150
	1230-1250
	od +1°C do +7°C
	Temperatura otoczenia 25°C, wilgotność względna 60%
	R290
	1,12
	230/50Hz
	10
	350
	6,5
	415
	D
	175
	2

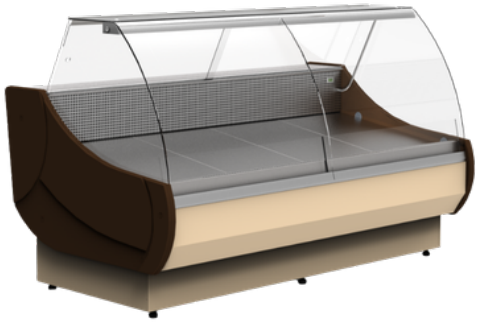

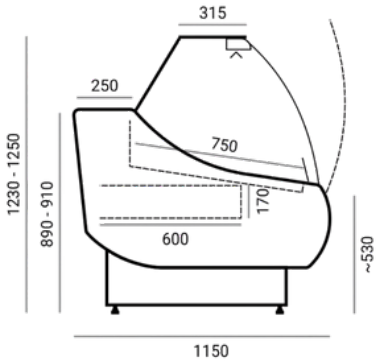

Zdjęcia zawierają elementy opcji dodatkowych.

Opcje dodatkowe



Kolorystyka

Kolorystyka wykończenie boków ABS: brąz, popiel, grafit, czarny

Kolorystyka profili aluminiowych: złoty, srebrny

Kolorystyka elementów metalowych RAL: 9003 , 7004, 5010, 3000, 6029, 9005, 1021, 1015, 7012, 2004

Kolorystyka płyty lakierowanej MDF: wg palety RAL KRONOSPAN

Kolorystyka blatów granitowych: Rosa lub Porrino Bianco

Istnieje możliwość zlecenia produkcji urządzenia w dowolnym, wybranym przez Ciebie kolorze.

W celu ustalenia szczegółów, zapraszamy do kontaktu.

Inne wersje:

przystosowana do łączenia w ciągi
pod agregat zewnętrzny z zaworem rozprężnym
stolik kasowy OFELIA LS-R7
narożniki chłodnicze: wewnętrzny i zewnętrzny

Rysunek i wizualizacje

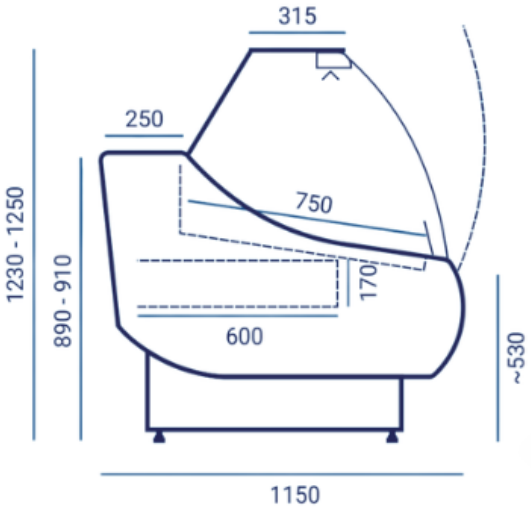

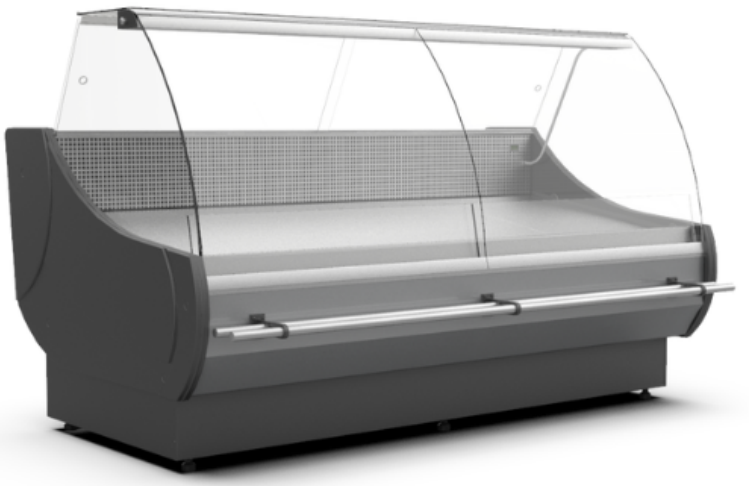

Zdjęcia zawierają elementy opcji dodatkowych

Gwarancja

12 miesięcy gwarancji producenta + możliwość bezpłatnego przedłużenia gwarancji o dodatkowe 12 miesięcy.
Wystarczy uzupełnić formularz w wersji elektronicznej nie dłużej niż 3 miesiące od zakupu urządzenia.

Aby uzyskać dodatkowe przedłużenie gwarancji:

- uzupełnij formularz elektroniczny.
- W\wyślij zgłoszenie i poczekaj na potwierdzenie.
- wydrukuj wiadomość zwrotną, lub zachowaj wiadomość na poczcie.

W przypadku zgłoszeniu reklamacyjnego dołącz scan lub otrzymany e-mail potwierdzający przedłużenie okres trwania gwarancji.
Jeśli nie otrzymasz odpowiedzi zwrotnej po 48 godzinach od wysłania formularza, skontaktuj się z działem serwisu.

Po wypełnieniu formularza i odpowiedzi zwrotnej otrzymujecie Państwo pełną

gwarancję producenta na okres 24 miesięcy od daty zakupu urządzenia.

Najważniejsze cechy

Najważniejsze cechy

Wymiary		Chłodz
Długość	1570 mm	Agregat
Szerokość	1150 mm	Typ chłod
Wysokość	1230–1250 mm	Zakres te
Masa	175 kg	Czynnik c

Energia		Wyposa
Klasa energetyczna	D	Oświetler
Zużycie energii	6,5 kWh/24 h	Szyba fro
Zasilanie	230 V / 50 Hz	Komora
Moc chłodnicza	450 W/m	Przesłony

Informacje GPSR

Podmiotem odpowiedzialnym za produkt jest:

Producent / nazwa producenta: Zakład Produkcji Doświadczalnej CEBEA Sp. z o. o.

Marka: Cebea Bochnia

Dane kontaktowe producenta: ul. Zygmunta Krasińskiego 29, 32-700

Bochnia

Adres elektroniczny: cebeabochnia.pl

Telefon: +48 14 612 24 64 , +48 14 612 30 45

Certyfikaty i ostrzeżenie bezpieczeństwa:

Posiada oznaczenie CE (zgodność z normami UE).