Dane aktualne na dzień: 23-11-2026 20:38

Link do produktu: https://itwgastro.pl/lada-chlodnicza-ofelia-wch-7-2580-p-138.html



Lada chłodnicza OFELIA WCh-7 2580

Cena brutto	**17 330,70 zł**
Cena netto	**14 090,00 zł**
Dostępność	**Na zamówienie**
Czas wysyłki	**od 14 do 28 dni**
Numer katalogowy	**WCh-7 Ofelia 2580**
Kod producenta	**2580x1150x1230(h) mm**

Opis produktu

SPECYFIKACJA PRODUKTU

Lada chłodnicza OFELIA WCh-7 2580

Lada chłodnicza z własnym agregatem chłodniczym, przeznaczona do ekspozycji i sprzedaży nabiału, mięsa, wędlin oraz innych produktów spożywczych.

Wymiary

Szerokość 2580 x głębokość 1150 x wysokość 1230 do 1250 mm

Agregat chłodniczy

Wewnętrzny z ekologicznym czynnikiem **R290**

Chłodzenie

Grawitacyjne z automatycznym odszranianiem

Szyba frontowa

Gięta i uchylna

Zabudowa

Produkt posiada własną zabudowę z izolowanymi bokami ABS oraz frontem z blachy malowanej proszkowo

Blat roboczy

250 mm, wykonany z blachy nierdzewnej

Oświetlenie ekspozycyjne

Świetlówka LED w wyposażeniu standardowym. Oświetlenie LED mięsne dostępne jest jako wyposażenie dodatkowe

Czynnik chłodniczy

R290

Zużycie energii

9,1 kWh / 24 h

Klasa energetyczna

D

Zastosowanie

Sklepy spożywcze, delikatesy, markety, lokale gastronomiczne oraz punkty usług cateringowych

Wyposażenie standardowe

- agregat chłodniczy wewnętrzny z ekologicznym czynnikiem R290
- chłodzenie grawitacyjne z automatycznym odszranianiem
- szyba frontowa uchylna
- profile aluminiowe srebrne

- bok ABS izolowany ekologiczną pianką poliuretanową
- front z blachy malowanej proszkowo
- ekspozycja z blachy nierdzewnej H17
- blat roboczy (250mm) z blachy nierdzewnej
- komora przechowalnicza z blachy nierdzewnej (światło drzwi 515x230)
- termostat z automatycznym odszranianiem i cyfrowym wyświetlaczem
- oświetlenie ekspozycyjne świetlówka LED
- przesłony nocne - plexi

Parametry produktu

	2580
	1150
	1230-1250
	od +1°C do +7°C
	Temperatura otoczenia 25°C, wilgotność względna 60%
	R290
	1,88
	230/50Hz
	10
	350
	9,1
	700
	D
	270
	2



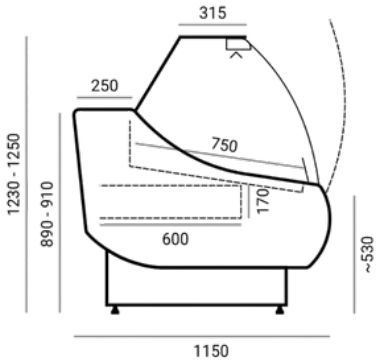

Zdjęcia zawierają elementy opcji dodatkowych.

Opcje dodatkowe



Kolorystyka

Kolorystyka wykończenie boków ABS: brąz, popiel, grafit, czarny

Kolorystyka profili aluminiowych: złoty, srebrny

Kolorystyka elementów metalowych RAL: 9003 , 7004, 5010, 3000, 6029, 9005, 1021, 1015, 7012, 2004

Kolorystyka płyty lakierowanej MDF: wg palety RAL KRONOSPAN

Kolorystyka blatów granitowych: Rosa lub Porrino Bianco

Istnieje możliwość zlecenia produkcji urządzenia w dowolnym, wybranym przez Ciebie kolorze.

W celu ustalenia szczegółów, zapraszamy do kontaktu.

Inne wersje:

przystosowana do łączenia w ciągi
pod agregat zewnętrzny z zaworem rozprężnym
stolik kasowy OFELIA LS-R7
narożniki chłodnicze: wewnętrzny i zewnętrzny

Rysunek i wizualizacje

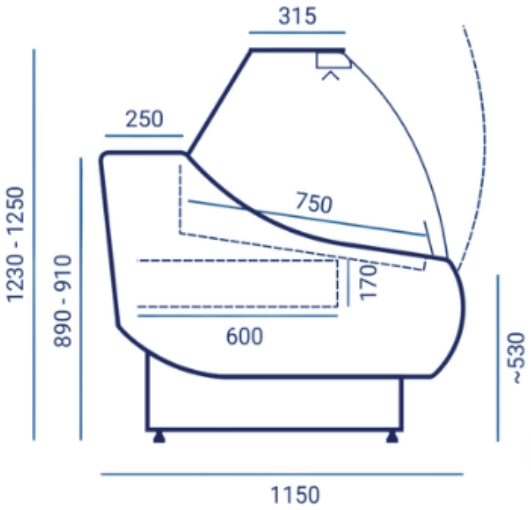

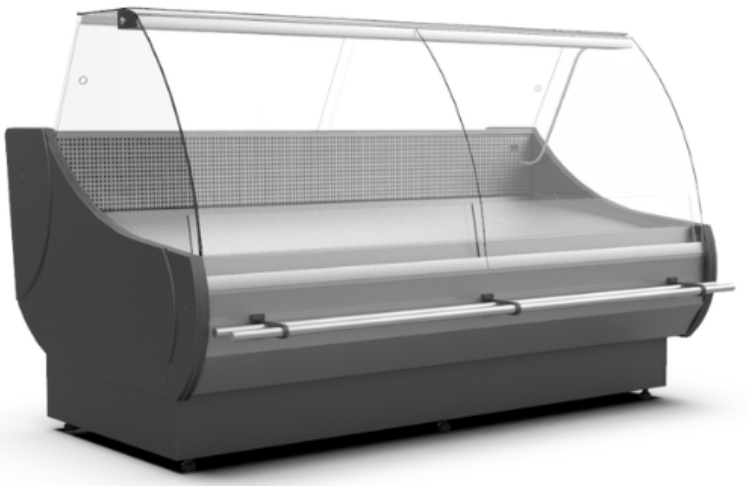

Zdjęcia zawierają elementy opcji dodatkowych | The photos contain elements of additional options

Gwarancja

12 miesięcy gwarancji producenta + możliwość bezpłatnego przedłużenia gwarancji o dodatkowe 12 miesięcy.
Wystarczy uzupełnić formularz w wersji elektronicznej nie dłużej niż 3 miesiące od zakupu urządzenia.

Aby uzyskać dodatkowe przedłużenie gwarancji:

- uzupełnij formularz elektroniczny.
- W\wyślij zgłoszenie i poczekaj na potwierdzenie.
- wydrukuj wiadomość zwrotną, lub zachowaj wiadomość na poczcie.

W przypadku zgłoszeniu reklamacyjnego dołącz scan lub otrzymany e-mail potwierdzający przedłużenie okres trwania gwarancji.
Jeśli nie otrzymasz odpowiedzi zwrotnej po 48 godzinach od wysłania formularza, skontaktuj się z działem serwisu.

Po wypełnieniu formularza i odpowiedzi zwrotnej otrzymujecie Państwo pełną gwarancję producenta na okres 24 miesięcy od daty zakupu urządzenia.

Informacje GPSR

Podmiotem odpowiedzialnym za produkt jest:

Producent / nazwa producenta: Zakład Produkcji Doświadczalnej CEBEA Sp. z o. o.

Marka: Cebea Bochnia

Dane kontaktowe producenta: ul. Zygmunta Krasińskiego 29, 32-700 Bochnia

Adres elektroniczny: cebeabochnia.pl

Telefon: +48 14 612 24 64 , +48 14 612 30 45

Certyfikaty i ostrzeżenie bezpieczeństwa:

Posiada oznaczenie CE (zgodność z normami UE).