Dane aktualne na dzień: 23-11-2026 20:11

Link do produktu: https://itwgastro.pl/witryna-cukiernicza-marietta-1200-p-45.html



Witryna cukiernicza MARIETTA 1200

Cena brutto	**12 054,00 zł**
Cena netto	**9 800,00 zł**
Dostępność	**Na zamówienie**
Czas wysyłki	**od 14 do 28 dni**
Numer katalogowy	**MARIETTA 1200**
Kod producenta	**1200x835x1140(h) mm**

Opis produktu

SPECYFIKACJA PRODUKTU

Witryna cukiernicza MARIETTA 1200

Witryna cukiernicza z własnym agregatem chłodniczym, przeznaczona do profesjonalnej ekspozycji wyrobów cukierniczych i deserów.

Wymiary

Szerokość 1200 mm bez boków x głębokość 835 x wysokość 1140 do 1160 mm

Agregat chłodniczy

Wewnętrzny z ekologicznym czynnikiem **R290**

Chłodzenie

Dynamiczne z automatycznym odszranianiem

Szyba frontowa

Uchylna	
Zabudowa	Bez własnej zabudowy, produkt przystosowany do zabudowy indywidualnej
Ekspozycja	Wykonana ze stali nierdzewnej
Oświetlenie	LED górne
Czynnik chłodniczy	**R290**
Klasa energetyczna	E
Zastosowanie	Cukiernie, kawiarnie, piekarnie, sklepy oraz lokale gastronomiczne

Wyposażenie standardowe

- przystosowane do zabudowy indywidualnej
- agregat chłodniczy wewnętrzny z ekologicznym czynnikiem R290
- chłodzenie dynamiczne z automatycznym odszranianiem
- ekspozycja wykonana ze stali nierdzewnej
- uchylna szyba frontowa
- oświetlenie LED górne

- elektroniczny regulator temperatury z cyfrowym wyświetlaczem
- automatyczne odparowanie kondensatu
- drzwi przesuwne z plexy

Parametry produktu

	1140
	1160
	835
	1140-1460
	od +5°C do +15°C
	Temperatura otoczenia 25°C, wilgotność względna 60%
	R290
	0,69
	230/50Hz
	10
	-
	100
	C
	170

Opcje dodatkowe

- płyta lakierowana MDF (front i bok 18 mm) dowolny kolor wg palety RAL
- płyta wiórowa laminowana (front i bok 18 mm) dowolny kolor wg palety KRONOSPAN
- wtyczka angielska
- blat składany
- podgrzewacz na noże
- reling H18 lub Alu
- gniazdo elektryczne
- zestaw kółek
- przegroda termiczna
- odcinacz do papieru

Kolorystyka

Kolorystyka profili aluminiowych: czarny

Kolorystyka elementów metalowych RAL: 9003 , 7004, 5010, 3000, 6029, 9005, 1021, 1015, 7012, 2004

Kolorystyka płyty lakierowanej MDF: wg palety RAL KRONOSPAN

Kolorystyka płyty laminowanej: wg palety RAL KRONOSPAN

Istnieje możliwość zlecenia produkcji urządzenia w dowolnym, wybranym przez Ciebie kolorze.

W celu ustalenia szczegółów, zapraszamy do kontaktu.

Inne wersje

bemar(+30/+60°C)
neutralna
przystosowana do łączenia w ciągi

pod agregat zewnętrzny z zaworem rozprężnym

Najważniejsze zalety

- szeroka ekspozycja na większy wybór produktów
- chłodzenie dynamiczne z automatycznym odszranianiem
- powierzchnia ekspozycyjna ze stali nierdzewnej
- górne oświetlenie LED podkreślające wygląd asortymentu
- uchylna szyba frontowa ułatwiająca czyszczenie
- tylne drzwi przesuwne z plexi
- wbudowany agregat chłodniczy
- możliwość dopasowania do zabudowy i wystroju lokalu

Rysunek i wizualizacje

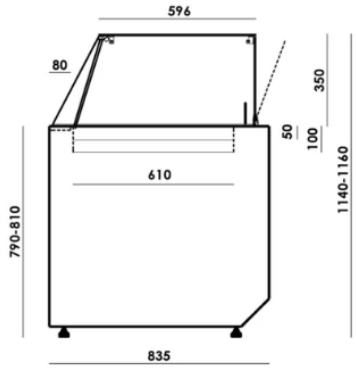



Zdjęcia zawierają elementy opcji dodatkowych | The photos contain elements of additional options

Gwarancja

12 miesięcy gwarancji producenta + możliwość bezpłatnego przedłużenia gwarancji o dodatkowe 12 miesięcy.
Wystarczy uzupełnić formularz w wersji elektronicznej nie dłużej niż 3 miesiące od zakupu urządzenia.

Aby uzyskać dodatkowe przedłużenie gwarancji:

- uzupełnij formularz elektroniczny.
- W\wyślij zgłoszenie i poczekaj na potwierdzenie.
- wydrukuj wiadomość zwrotną, lub zachowaj wiadomość na poczcie.

W przypadku zgłoszeniu reklamacyjnego dołącz scan lub otrzymany e-mail potwierdzający przedłużenie okres trwania gwarancji.
Jeśli nie otrzymasz odpowiedzi zwrotnej po 48 godzinach od wysłania

formularza, skontaktuj się z działem serwisu.

Po wypełnieniu formularza i odpowiedzi zwrotnej otrzymujecie Państwo pełną gwarancję producenta na okres 24 miesięcy od daty zakupu urządzenia.

Informacje GPSR

Podmiotem odpowiedzialnym za produkt jest:

Producent / nazwa producenta: Zakład Produkcji Doświadczalnej CEBEA Sp. z o. o.

Marka: Cebea Bochnia

Dane kontaktowe producenta: ul. Zygmunta Krasińskiego 29, 32-700 Bochnia

Adres elektroniczny: cebeabochnia.pl

Telefon: +48 14 612 24 64 , +48 14 612 30 45

Certyfikaty i ostrzeżenie bezpieczeństwa:

Posiada oznaczenie CE (zgodność z normami UE).